Άπαντα Πολύσπαστη Οικιακής Γκαραζόπορτας

Βιβλίο 203ο

Complete work Sectional GarazDoor

Book 203st

Γκαραζόπορτες
Κατασκευή & Εμπορία Ρολών & Εμπορία Εξαρτημάτων τους
Λεωφ Καραμανλή 54 Αχαρναι Τ.Κ 13671
Τηλ 210 2441241 Fax 210 2441171 E mail: info@familyrolls.gr
www.familyrolls.gr

Garage Doors
Rolo Shutters Constructions & Accessories Trade
Karamanli Avenue 54 P.O 13671
Tel +30 210 2441241 Fax+30 210 2441171 Email : isakos@familyrolls.gr

Grigoriadis I For FamilyRolls Revision 2019/01/16

Περιεχόμενα :

Σελ 1. Εξώφυλλο
Σελ 2. Περιεχόμενα
Σελ 3. Επιμέτρηση & Παραγγελία ''Πολύσπαστη Γκαραζόπορτα ΄΄
Σελ 4. Τρόποι τοποθέτησης ''Πολύσπαστης Γκαραζόπορτας ΄΄
Σελ 5. Ειδος & Υλικά ''Πολύσπαστης Γκαραζόπορτας ΄΄
Σελ 6-13. Κύρια υλικά & Εξαρτήματα
Σελ 14. Δήλωση συμμόρφωσης
Σελ 15. Εγγύηση
Σελ 16. Στοιχεία Προιόντος
Σελ 17-23. Οδηγίες Τοποθέτησης
Σελ 24-25. Οδηγίες Ασφάλειας Χρήσης & Συντήρησης
Σελ 26. Οπισθόφυλλο

Index :

Page 1. Cover
Page 2. Index
Page 3. Measurment to order Aluminium ''Sectional Garage Door''
Page 4. Ways to Install Aluminium ''Sectional Garage Door''
Page 5. Kind and materials Aluminium ''Sectional Garage Door''
Page 6-13. Other materials & accessories
Page 14. Statement of compliance (about CE) not translated
Page 15. Warranty
Page 16. Product data
Page 17-23. Installation Guide
Page 24-25. Safety & Use & Maintenance manual
Page 26. Back Cover

Επιμέτρηση για την Παραγγελία ''Πολύσπαστης Γκαραζόπορτας ''
Measurements to order a ''Sectional Garage Door''

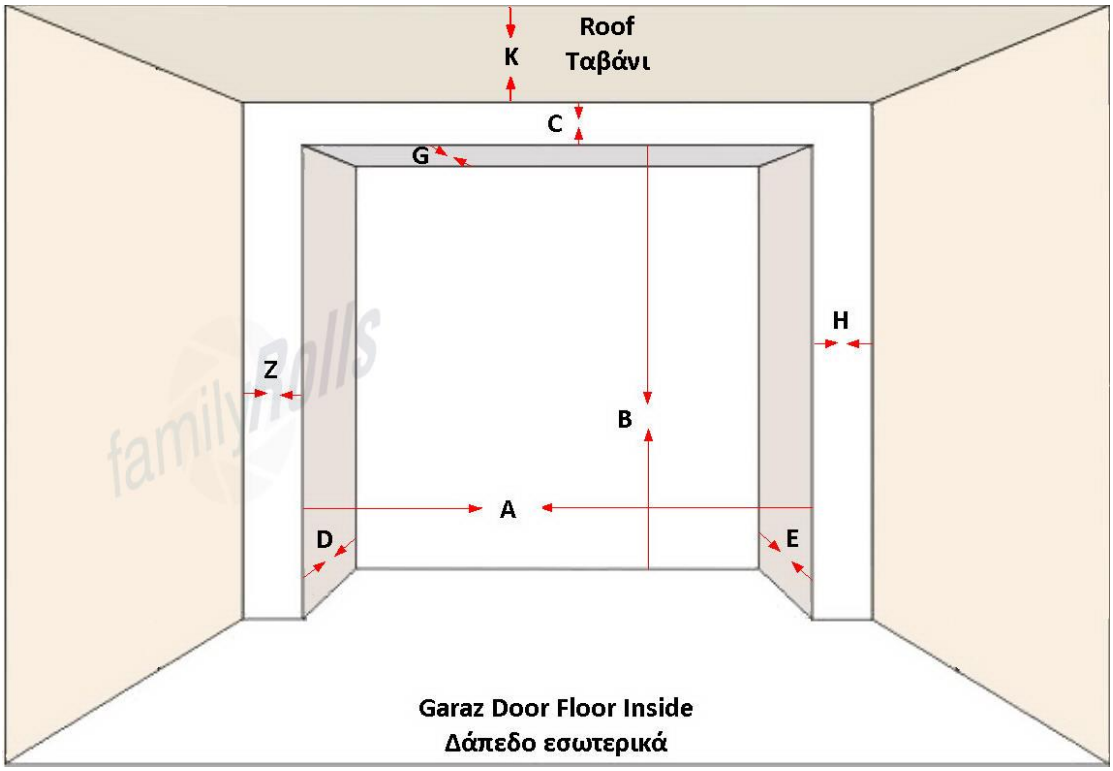

1.Πλάτος απο Λαμπά D σε λαμπά E εσωτερικά (A)
Μετράμε 3 πλάτη (Κάτω Μέση & Ανω) δίνουμε το μικρότερο
Αν ή πλάτη των οδηγών πατάει πάνω στα D & E το (A) ειναι εντάξει.
Αν οι οδηγοι πλαγιάζουν πάνω στα Z & H το πλάτος (A) ειναι + οδηγούς
**** Σύμφωνα με το Πλάτος (Z) & (E) θα κρυφτεί όλος ο Οδηγός ή μέρος του.**

2.Υψος απο δάπεδο σε Λαμπά G εσωτερικά (B)
Μετράμε 3 Υψη(Αριστερά Μέση & Δεξιά) δίνουμε το μικρότερο
Αν το κουτί μπαίνει κάτω απο τον Λαμπά G (Τομή 3) το (B) είναι εντάξει
Αν το κουτί μπαίνει πάνω απο τον Λαμπά G (Τομή 1-2-4-5) το (B) είναι + Κουτί

3. Βάθος οροφής (ελέυθερο από τυχόν δοκάρια) που θα φιλοξενήσει τον Μηχανισμό με την Ράγα αλυσίδας ή Ιμάντα (D)

1.Width (A) from (D) to (E) internally
Measure Down center Up and give the lowest
If back of Drivers seats to (D) & (E) then width (A) Okay
If corper of Drivers lays to (Z) & (H) then width (A) is plus Drivers
According width of (Z) & (H) will the the Drivers hide all or part of them

2.Height (B) from Floor to (G) internally
Measure Left center Right and give the lowest Height
If Box is INSTALLED to (G) section-3 then Height (B) Okay
If Box is mounted to (C) then Height (B) (Sections 1-2-4-5) is plus Box Height

3. Depth of the Roof where the motor will be installed free from any obstacle (D)

Τρόποι τοποθέτησης ''Πολύσπαστης Γκαραζόπορτας ΄΄
Ways to Install ''Sectional Garage Door''

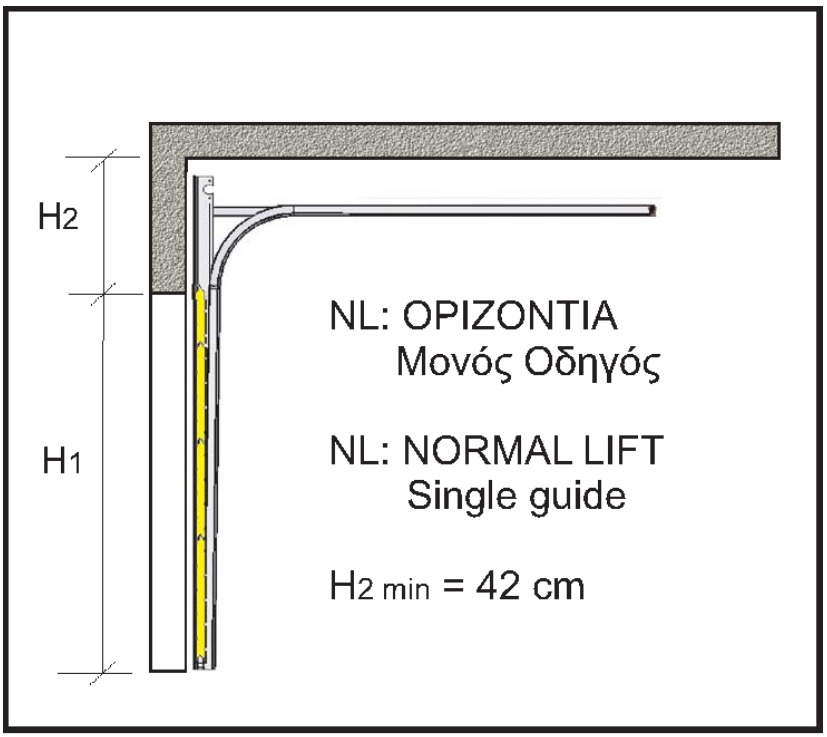

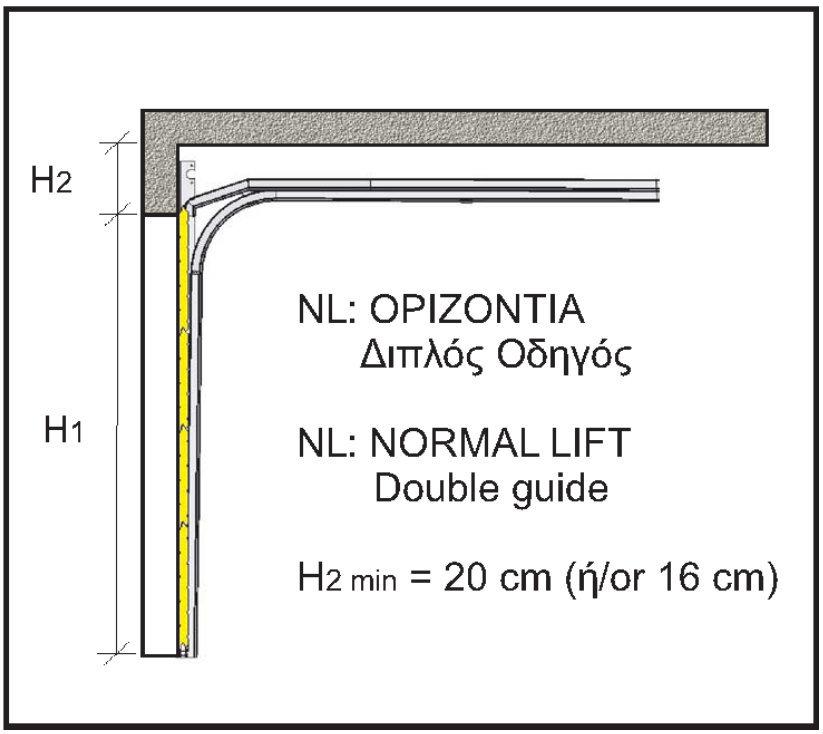

Ειδος & Υλικά ''Πολύσπαστης Γκαραζόπορτας ΄΄

Kind and materials ''Sectional Garage

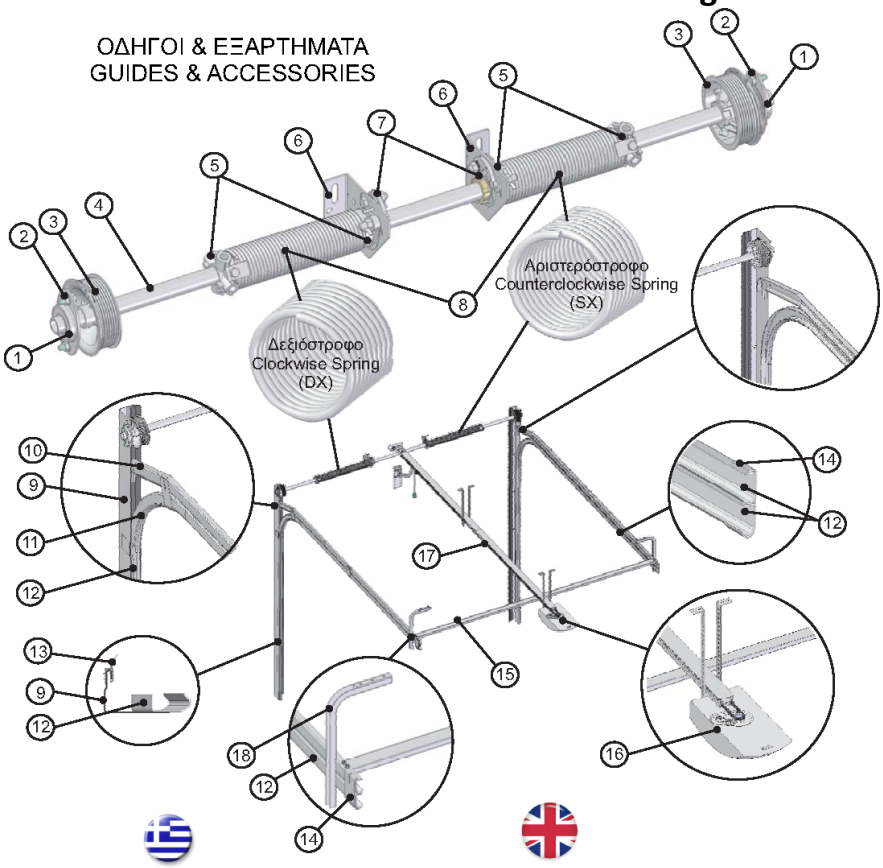

1. Ρουλεμάν (USA_B)
2. Βάση ρουλεμάν (325)
3. Ταμπούρο (Αριστερό/κόκκινο-Δεξιό/μαύρο)
4. Αξονας
5. Βίδες ελατηρίων Σετ (FF-....)
6. Βάση με ρουλεμάν (310RH/LH)
7. Ασφαλιστικό ελατηρίου (RH/LH)
8. Ελατήρια στρέψεως (DX/SX)
9. Κάσα Γ (BB-9VB-....)
10. Καμπύλη διπλού οδηγού (BB-...H20-300)
11. Καμπύλη μονού οδηγού (2H....-380)
12. Οδηγός Σπαστής (BB-2V-....)
13. Λάστιχο κάσας (1085-....)
14. Πλάκα σύνδεσης οδηγών
15. Αποστάτης οδηγών (BB-C5020)
16. Κινητήρας (μηχανισμός κίνησης)
17. Οδηγοί με αλυσίδα (μηχανισμός κίνησης)
18. Γωνία στηριξης οδηγών (BB-20X40)

1. Bearing (USA-B)
2. Bearing retainer (325)
3. Cable Drum (Left/red-Right/black)
4. Shaft
5. Spring fitting (FF-....)
6. Bearing plate (310RH/LH)
7. Spring failure device (RH/LH)
8. Torsion springs (DX/SX)
9. Angle vertical (BB-9VB-....)
10. Curve small (BB-...H20-300)
11. Curve big (2H....-380)
12. Vertical door track (BB-2V-....)
13. Side seal (1085-....)
14. Track connecting plate
15. Distance profile (BB-C5020)
16. Motor (actuator)
17. Guide profile with chain (actuator)
18. Angle Bracket, Res (BB-20X40)

ΠΑΝΕΛ & ΕΞΑΡΤΗΜΑΤΑ
PANELS & ACCESSORIES

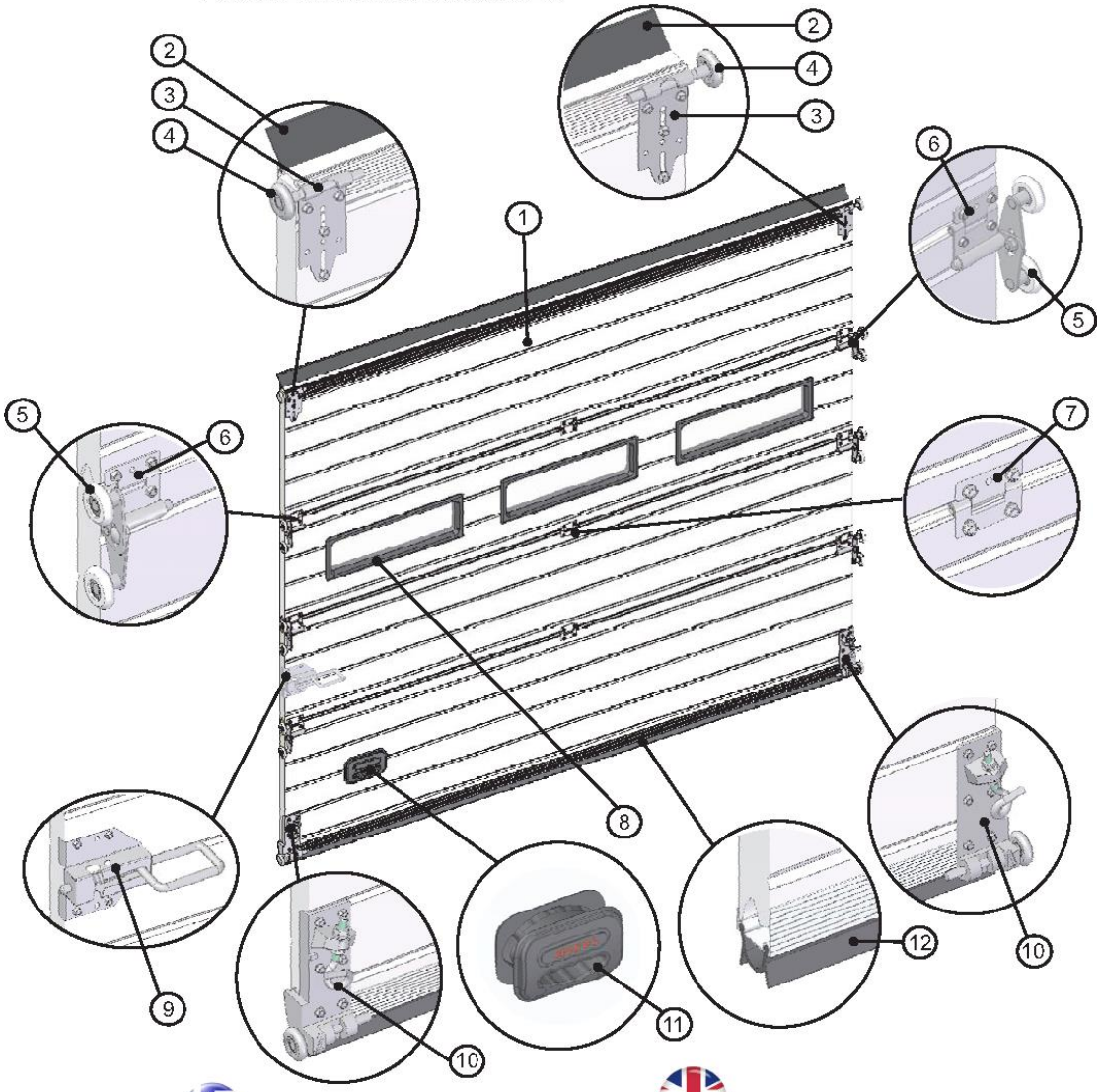

1. Πάνελ (BB-.....)
2. Λάστιχο πάνω (BB-1036)
3. Πάνω μπρακέτο (417)
4. Ράουλο (574-60)
5. Ράουλο Διπλό (BB-2R-75)
6. Μεντεσές ακριανός (BB-MES)
7. Μεντεσές μεσαίος (450HZ50)
8. Παράθυρο
9. Σύρτης (629VER)
10. Κάτω μπρακέτο (427SX)
11. Χειρολαβή (BB-635N)
12. Λάστιχο κάτω (BB-1035)

1. Panel (BB-.....)
2. Top astragal (BB-1036)
3. Top roller bracket (417)
4. Roller (574-60)
5. Double Roller (BB-2R-75)
6. Side hinge (BB-MES)
7. Intermediate hinge (450HZ50)
8. Window
9. Slide bolt (629VER)
10. Bottom bracket (427SX)
11. Handle Biorol new (BB-635N)
12. Bottom astragal (BB-1035)

ΔΙΑΣΤΑΣΕΙΣ ΟΔΗΓΩΝ
GUIDES DIMENSIONS

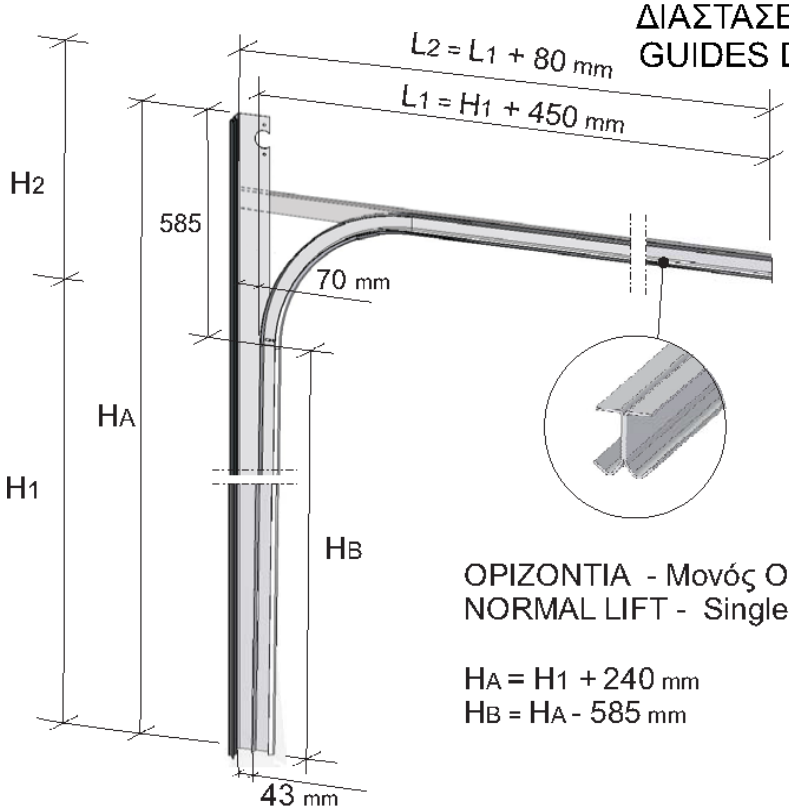

ΟΡΙΖΟΝΤΙΑ - Μονός Οδηγός
NORMAL LIFT - Single Guide

$H_A = H_1 + 240$ mm
$H_B = H_A - 585$ mm

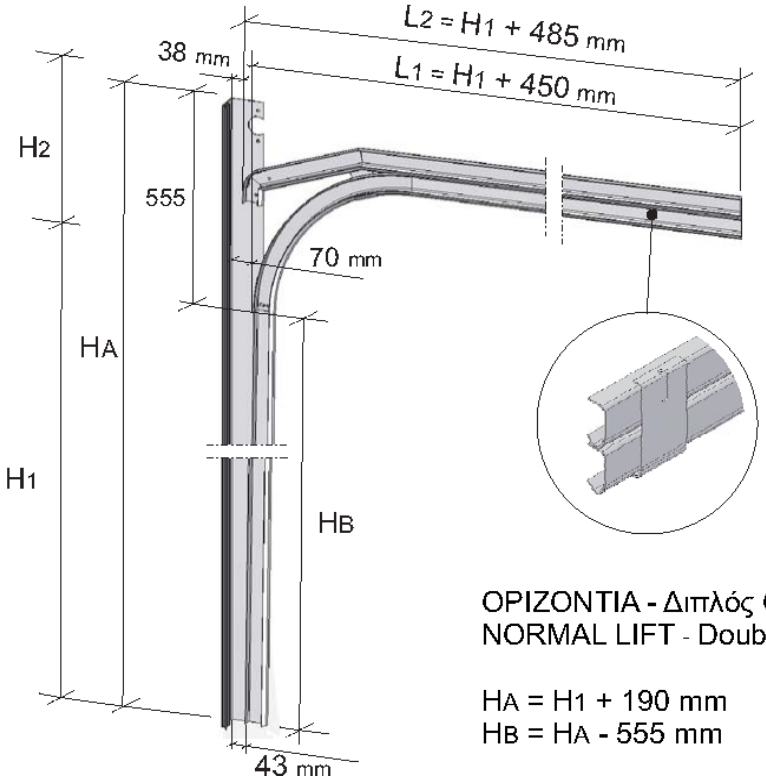

ΟΡΙΖΟΝΤΙΑ - Διπλός Οδηγός (ταμπούρο Φ102)
NORMAL LIFT - Double Guide (drum Φ102)

$H_A = H_1 + 190$ mm
$H_B = H_A - 555$ mm

ΔΙΑΦΟΡΑ ΕΞΑΡΤΗΜΑΤΑ
VARIOUS ACCESSORIES

Βάση ρουλεμάν
Bearing retainer

Ρουλεμάν
Bearing

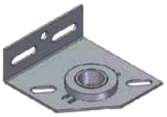

Βάση στήριξης άξονα
Bearing plate

Αξονας
Shaft

Ελατήριο στρέψεως
Torsion spring

Ταμπούρο περιτύλιξης συρματόσχοινου
Cable Drum

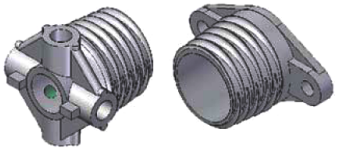

Βίδες ελατηρίων
Spring fittings

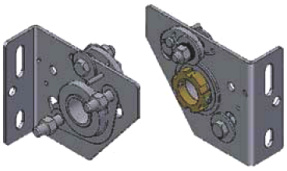

Ασφαλιστικό ελατηρίου
Spring failure device

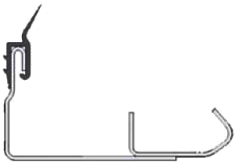

Κάσα Γ με Οδηγό και λάστιχο
Angle & Guide

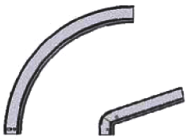

Καμπύλες Οδηγού
Curves

Παράθυρο
Window

Χειρολαβή
Handle

Μεντεσές ακριανός
Side hinge

Μεντεσές μεσαίος
Intermediate hinge

Ράουλο
Roller

Ράουλο Διπλό
Double Roller

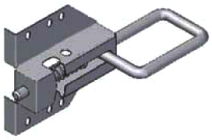

Σύρτης
Slide bolt

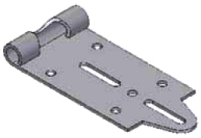

Πάνω μπρακέτο
Top roller bracket

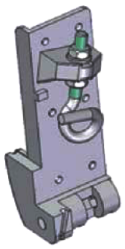

Κάτω μπρακέτο
Bottom bracket

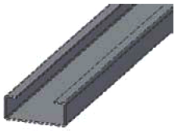

Αποστάτης οδηγών
Distance profile

Γωνία στήριξης οδηγών
Angle Bracket, Res

ΠΑΝΕΛ (ΤΥΠΟΙ & ΔΙΑΣΤΑΣΕΙΣ)
PANELS (TYPE & DIMENSIONS)

S1 (ΡΑΜΠΟΤΕ/LINEAR)

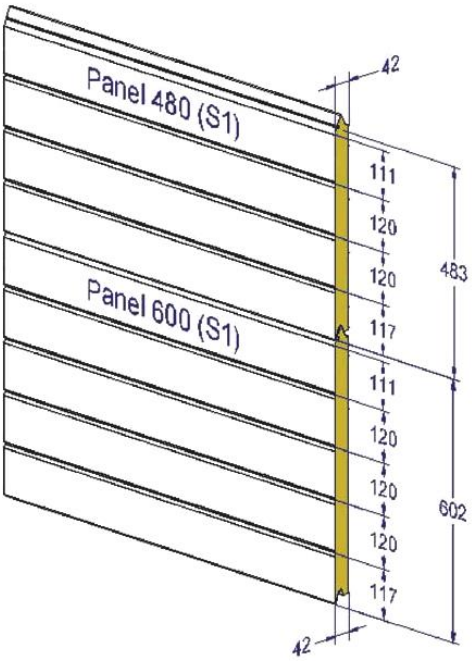

S2 (ΤΑΜΠΛΑΔΩΤΟ/SQUARE MOTIVE)

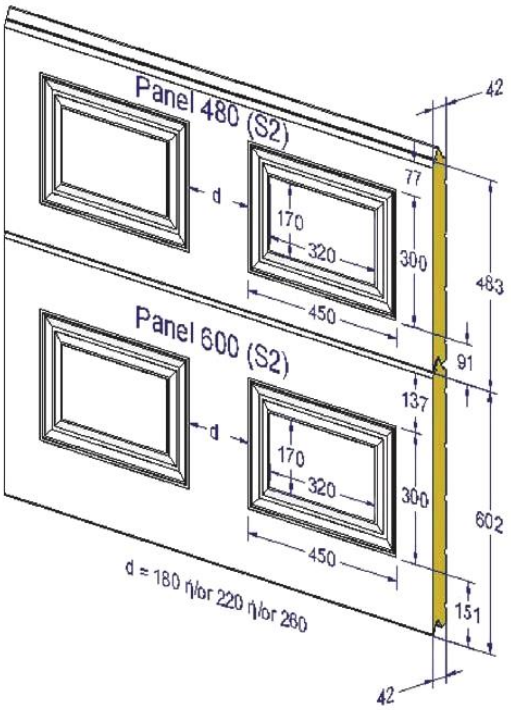

S3 (ΙΣΙΟ/FLAT)

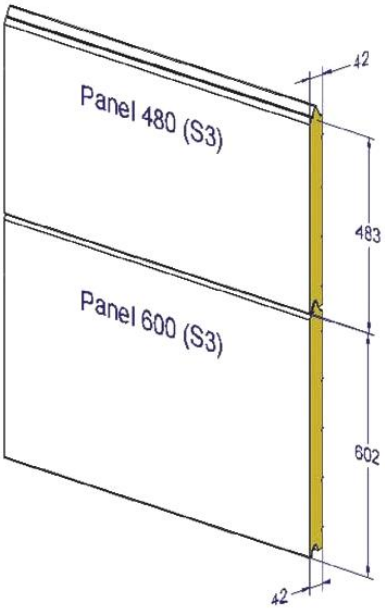

S4 (ΜΟΝΟΡΙΓΟ/ONE LINE)

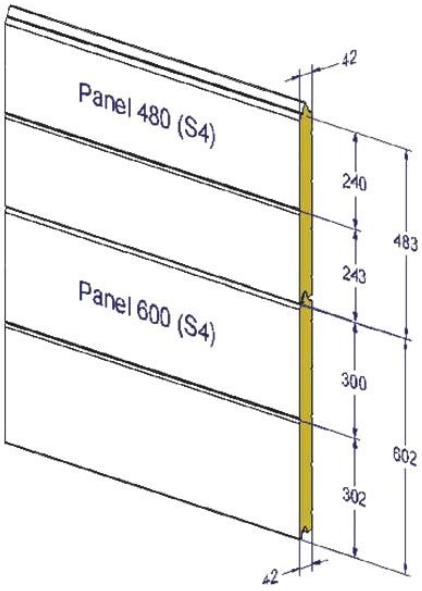

ΥΨΟΣ ΠΟΡΤΑΣ
DOOR HEIGHT

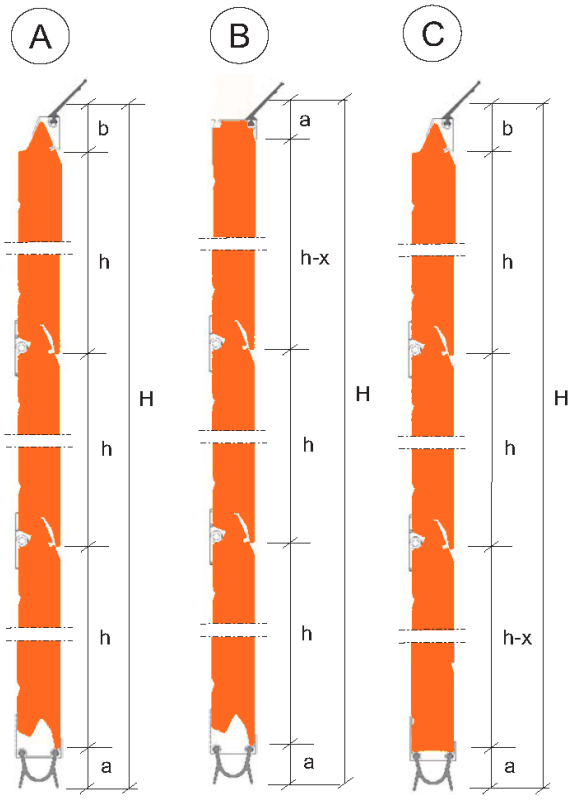

Το ύψος H της πόρτας (που είναι 10 mm μεγαλύτερο του ύψους του ανοίγματος H1) επιτυγχάνεται με συνδυασμό των διαθέσιμων πάνελ 48 ή 60 cm (με βήμα h = 483 και 602 mm αντιστοίχως)
Στο ύψος λαμβάνονται υπ' όψιν το πάνω και το κάτω προφίλ και τα αντίστοιχα λάστιχα (a = 20 mm και b = 50 mm)
Το επιθυμητό ύψος επιτυγχάνεται:
A) με χρήση ακέραιου αριθμού (n) πάνελ: H = n * h + a + b
B) με κόψιμο του πάνω μέρους του πάνω πάνελ κατά x mm: H = n * h - x + a + a [κόψιμο x =(n*h+a+a) - H]
C) με κόψιμο του κάτω μέρους του κάτω πάνελ κατά x mm: H = n * h - x + a + b [κόψιμο x = (n*h+a+b) - H]
π.χ. για ύψος πόρτας H = 3790 mm χρησιμοποιώντας 4 πάνελ 60 cm και 3 πάνελ 48 cm πρέπει να κοπεί
το πάνω μέρος του πάνω πάνελ κατά x = (4*602+3*483+20+20)-3790=107 mm
Σημείωση: Συνήθως κόβεται το πάνω μέρος του πάνω πάνελ για να χρησιμοποιείται πάνω και κάτω το ίδιο προφίλ αλουμινίου

The door height H (that is 10 mm greater than the opening height H1) is achieved with combination of available panels 48 ή 60 cm (step h = 483 and 602 mm respectively)
For the total height the profiles up and down with corresponding rubbers must be calculated (a = 20 mm and b = 50 mm)
The desirable height is achieved:
A) using (n) panel: H = n * h + a + b
B) cutting x mm the upside of the upper panel: H = n * h - x + a + a [cutting x =(n*h+a+a) - H]
C) cutting x mm the downside of the down panel : H = n * h - x + a + b [cutting x = (n*h+a+b) - H]
For example, for a door height H = 3790 mm using 4 panesl 60 cm and 3 panels 48 cm the upside of the upper panel must cut x = (4*602+3*483+20+20)-3790=107 mm
Note: Usualy the upside of the upper panel is cutting in order to use up and down the same aluminium profile

ΓΕΝΙΚΑ ΣΧΕΔΙΑ - ΤΟΜΕΣ
GENERAL DRAWINGS - SECTIONS

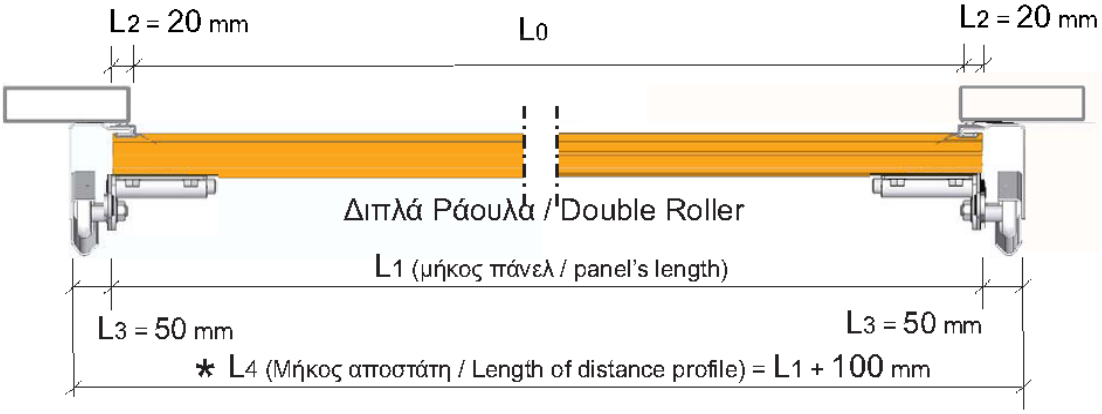

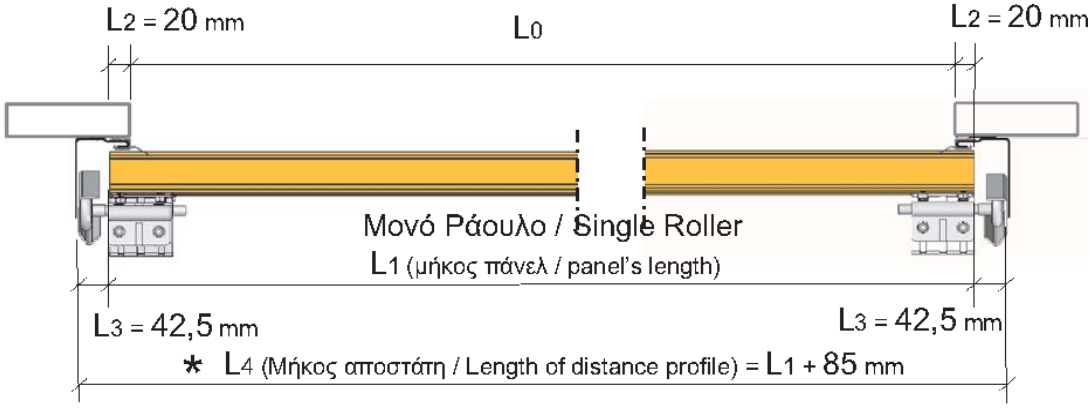

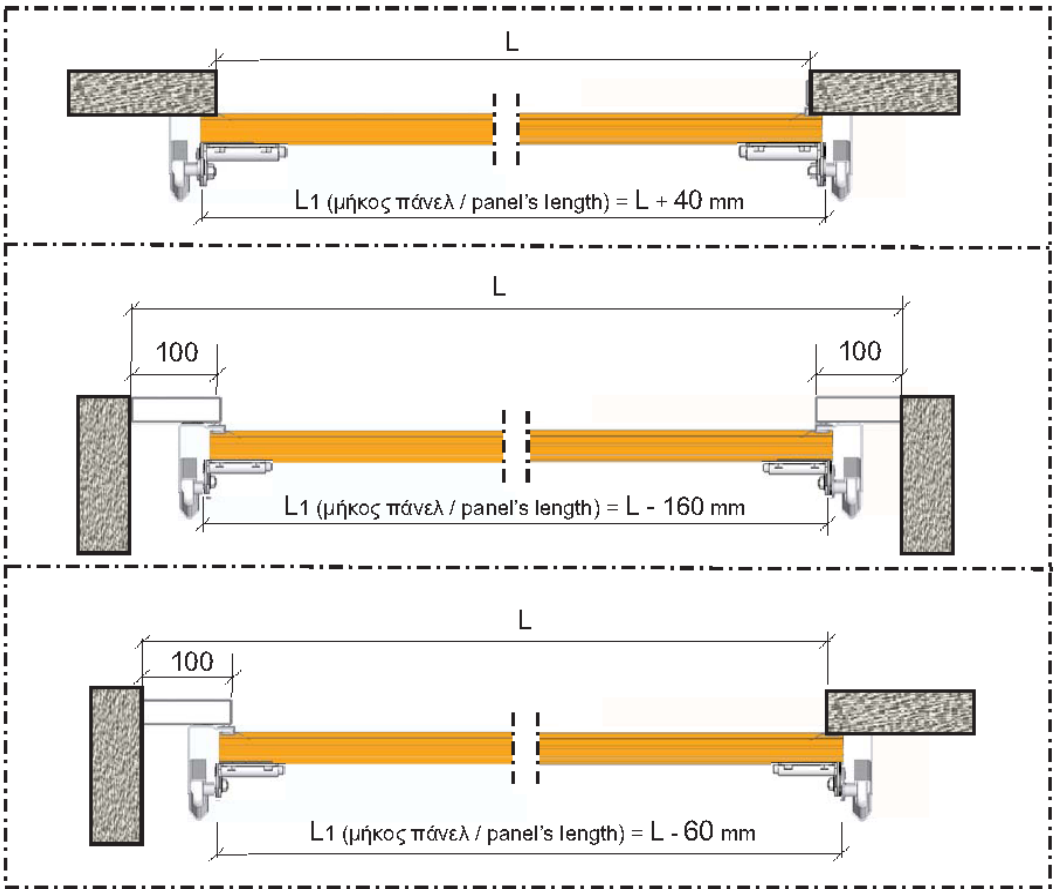

ΔΙΑΣΤΑΣΕΙΣ ΟΔΗΓΩΝ
GUIDES DIMENSIONS

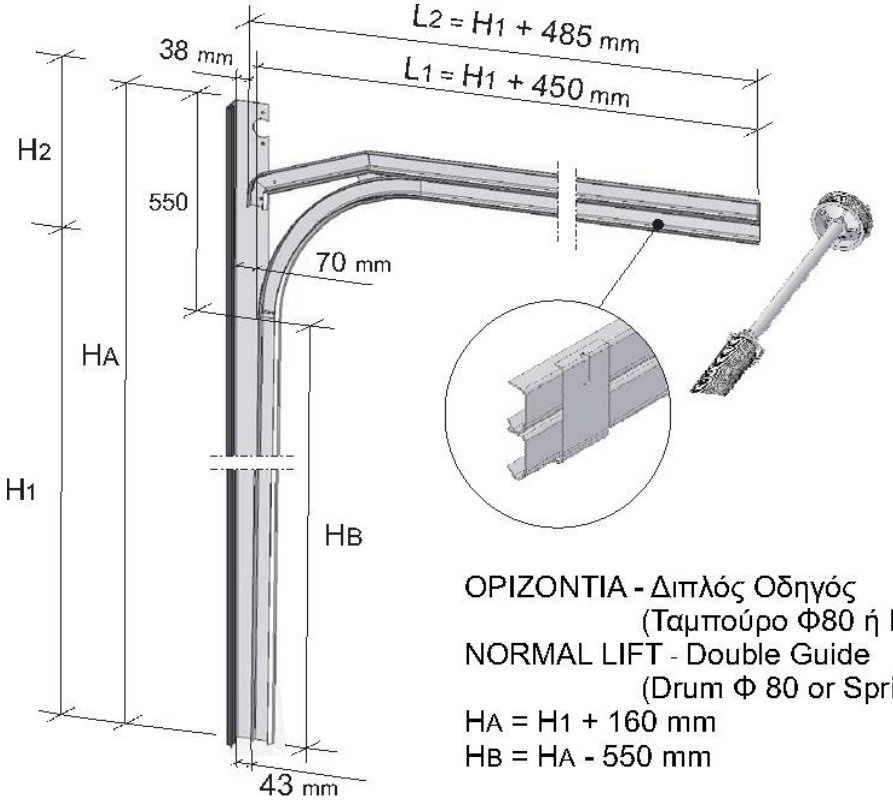

ΟΡΙΖΟΝΤΙΑ - Διπλός Οδηγός
(Ταμπούρο Φ80 ή Ελατήρια Πίσω)
NORMAL LIFT - Double Guide
(Drum Φ 80 or Springs Backside)
HA = H1 + 160 mm
HB = HA - 550 mm

Τοποθέτηση Πάνω Λάστιχου / Top astragal installation

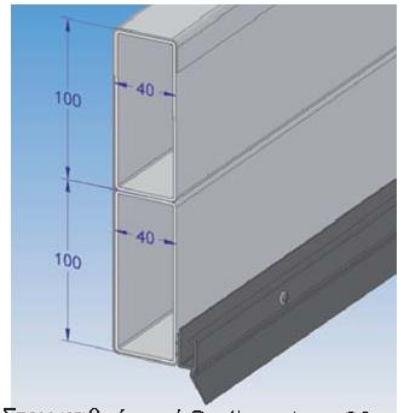

Στον καθρέφτη / On the mirror 20 cm

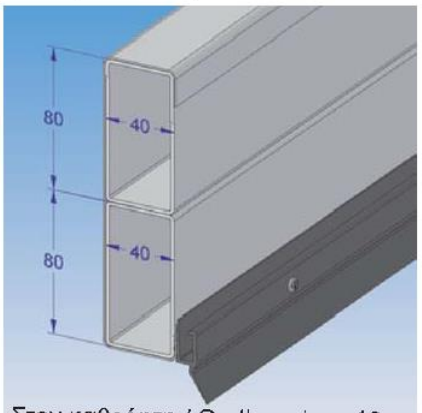

Στον καθρέφτη / On the mirror 16 cm

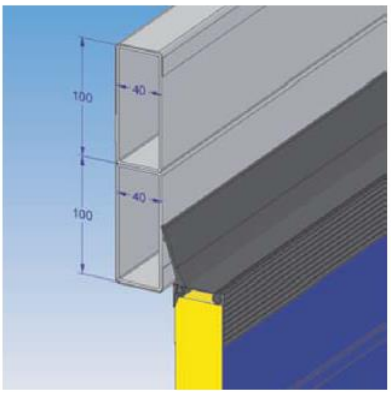

Στο πάνω πάνελ / On the top panel

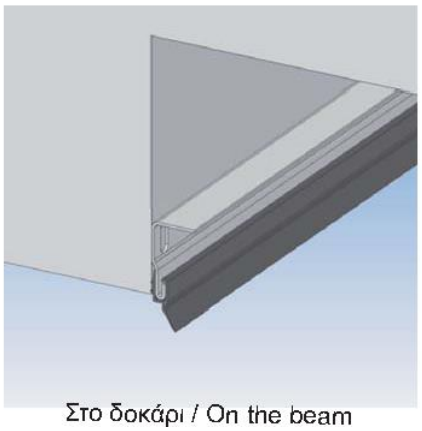

Στο δοκάρι / On the beam

Λίγα λόγια απο εμάς για το προιόν μας αυτό :
Ειναι μια Γκαραζόπορτα για Οικιακή χρήση και μικρά ως μεσαία ανοίγματα
Συγκεκριμένα Εως πλάτος 7 μετρα & Υψος εως 3,5 μέτρα (Οριά)
Σε σημεία Ορεινά με ανέμους ορίων Πλάτος 6 μετρα Υψος εως 3 μέτρα.
Μπορεί να κάνει ως 50 κύκλους ημερήσια Αλλά μέσα σε μια ωρα 10 Κύκλους.
Αξιοπρεπέστατη και αθόρυβη .
Το σύστημα κίνησης & χειροκίνησης που φοράει αν δεν υποστηρίζεται απο εναλακτική πόρτα ωστε να χειρίζεται απο μέσα σε περίπτωση διακοπής,
Τότε χρειάζεται Αξεσουάρ με εξωτερική απασφάλιση απο έξω.

Κινητήρας & Εξαρτήματα / Motor Other materials

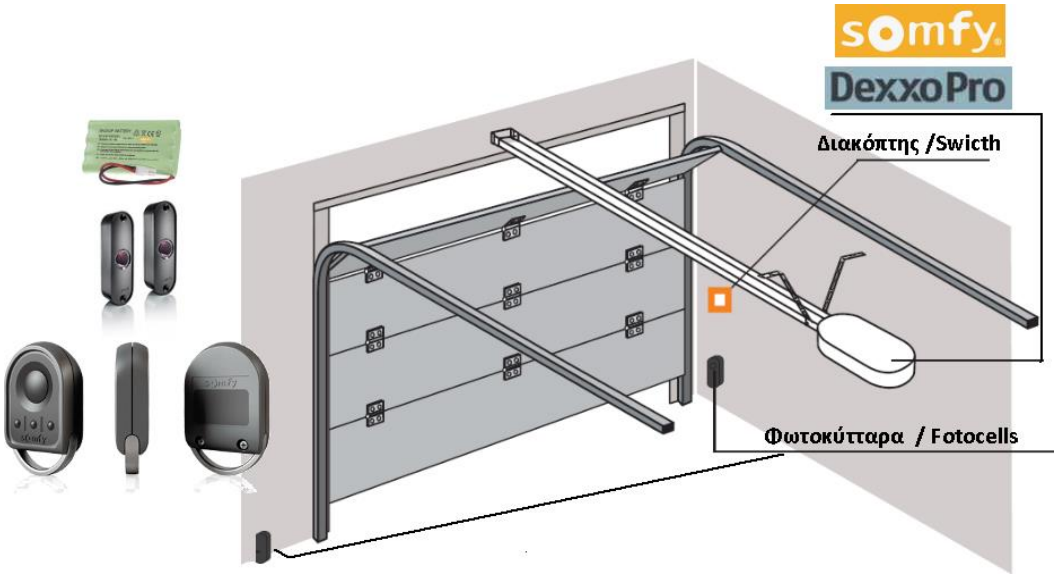

Δυνατότητες Πίνακα:

Λειτουργία με Φάρο	**:ΝΑΙ (Δεν Περιέχεται)**
Λειτουργία με Φωτοκύτταρα	**: ΝΑΙ (Περιέχεται 1 Σετ)**
Λειτουργία με Κυλιόμενο κωδικό	**: ΝΑΙ (Περιέχονται 3 Τηλεκοντρόλ)**
Λειτουργία με Μπουτόν	**: ΝΑΙ (Περιέχεται 1 Μπουτόν)**
Λειτουργία αντίληψ Εμποδίου	**: ΝΑΙ**
Λειτουργία αυτομ κλείσιματος	**: ΝΑΙ**
Λειτουργία εντολής μεσω Wifi	**: ΝΑΙ (Εξτρα)**

Abilities for Automation Board:

Function with Flash Light	**: YES (Not Included)**
Function with Photocells	**: YES (Included)**
Function with Rolling Code	**: YES (Included 2 Pcs Remotes)**
Function with Button also	**: YES (Included)**
Function Obstacle dedection	**: YES**
Function with Auto close	**: YES**
Function WiFi acces	**: YES (Extra to buy)**

A few words for our product:
Is a Gkaraz Door for home use for small till middle dimensions
Specific Width till 7 meters & Height till 3,5 meters (Limits)
To mountain areas with winds to limits Width till 6 m & Height till 3 m
For 50 circles per day and 10 per hour dignified and quite

Η Εταιρεία Γρηγοριάδη Ράνια & ΣΙΑ Ο.Ε Λ. Καραμανλή 54 τ.κ 13671 Αχαρναι Αττικής Τηλ 210 2441140 Fax 210 2441171 E mail: info@familyrolls.gr

CE ΔΗΛΩΣΗ ΣΥΜΜΟΡΦΩΣΗΣ

Δηλώνει με αποκλειστική της ευθύνη ότι :

Τα προϊόντα ρολά 9x39, 12x52, 19x77 αλουμινίου/πολυουρεθάνης & 9x40, 8x30, 8x25, 10x40, 10x38, 10x55, 13x55,19x77 αλουμινίου, Αποκλειστικά για οικιακή χρήση, στα οποία αναφέρεται η δήλωση αυτή, συμμορφώνονται πλήρως προς τις διατάξεις της οδηγίας Δομικών Υλικών 89/106/ΕΟΚ.

Είναι σύμφωνα με τα πρότυπα:

EN 13659:2004+A1 : Εξώφυλλα - Απαιτήσεις επιδόσεων και ασφάλειας
EN 1932:2001: Μέθοδος Δοκιμής για Αντοχή σε Ανεμοπίεση
EN 13527:1999: Μέθοδος Δοκιμής Εφαρμοζόμενης Δύναμης Λειτουργίας
EN 12045:2000: Ηλεκτροκίνητα ρολά – Ασφάλεια στη χρήση – Μέτρηση της μεταδιδόμενης δύναμης .

Τα ηλεκτρικά ρολά, συμμορφώνονται επιπροσθέτως και με τις οδηγίες:

1. 2006/95/ΕΕ για την Χαμηλή Τάση και τα σχετικά εναρμονισμένα πρότυπα: EN 60335-1:2002, EN 60335-2:2006, EN 50366:2003 + A1:2006 2. 2004/108/ΕΕ για την Ηλεκτρομαγνητική Συμβατότητα και τα σχετικά εναρμονισμένα πρότυπα: EN 55014-1:2006, EN 55014-2:1997, EN 61000-3-2:2006, EN 61000-3-31995 + A1:2001 + A2:2005
3. 1995/5/ΕΚ για το Ραδιοεξοπλισμό και Τηλεπικοινωνιακού Τερματικού Εξοπλισμού και τα σχετικά εναρμονισμένα πρότυπα: EN 301489-03, EN 300440-1
4. 2006/42/ΕΕ για τις μηχανές και τα σχετικά εναρμονισμένα πρότυπα: EN ISO 14121-1:2007, EN ISO 14121-2:2007

Η παρούσα δήλωση εκδίδεται υπό την αποκλειστική ευθύνη του κατασκευαστή.

Αχαρναί Αττικής 01/10/2010
Γρηγοριάδης Ισαάκ

ΕΓΓΥΗΣΗ ΠΡΟΪΟΝΤΩΝ FAMILYROLLS®
ΟΡΟΙ ΕΓΓΥΗΣΗΣ

Αφορά την Πολυσπαστη Γκαραζόπορτα μονο για Οικιακή χρήση

Η Εταιρεία Γρηγοριαδη Ρανια & ΣΙΑ Ο.Ε καλύπτει την Πολύσπαστη Γκαραζόπορτα με 2 Χρόνια για την καλή λειτουργία και 5 Χρόνια για τους Κινητήρες Somfy Μόνον ανταλακτικά και όχι την εργασία και μόνον εφόσον η τοποθέτηση έχει γίνει από εγγεκριμένο από εμάς τοποθέτη εγγύηση τα προιόντα της η οποία τίθεται σε ισχύ σύμφωνα με την αναγραφόμενη ημερομηνία πώλησης του εκάστοτε προιόντος.

ΕΞΑΙΡΕΣΕΙΣ ΕΓΓΥΗΣΗΣ

Η εγγύηση δεν ισχύει για τις κάτωθι περιπτώσεις:

1. Εάν τα προϊόντα έχουν χρησιμοποιηθεί σε εφαρμογές εκτος οικιακής χρήσης.

2.Εάν η εγκατάσταση ή η χρήση των προϊόντων δεν συμπίπτουν με τις γραπτές προδιαγραφές που σας παραδώσαμε στο Βιβλίο της Πόρτας.

3. Σε περίπτωση που ο αγοραστής επιθυμεί να εγκαταστήσει ή να λειτουργήσει το προϊόν διαφορετικά, θα πρέπει να επικοινωνήσει με τη FamilyRolls

4. Εάν στα προϊόντα έχουν χρησιμοποιηθεί εξαρτηματα ξενα προς το προιόν χωρίς προηγουμένως να υπάρχει γραπτή άδεια από την FamilyRolls.

5. Εάν η συσκευή δεν λειτουργεί ευρυθμα με συνέπεια την ασκοπη καταπόνηση του προιόντος (Μοτερ – Πίνακας), ή από έλειψη συντήρησης.

6. Εάν το ελάτωμα είναι συνέπεια φυσικού ή άλλου φαινομένου, όπως καταιγίδας, αστραπής, κλπ, ή από υπέρταση του δικτύου Ηλεκτροδότησης

7. Εάν συμβει ζημια από δολιοφθορά ή από κακη συντήρηση από μη εξουσιοδοτημένους

8. Εάν το προιόν υποστεί ζημιές από έκθεση στην Uv ακτινοβολία.

ΗΜΕΡΟΜΗΝΙΑ 08/09/2018

ΓΡΗΓΟΡΙΑΔΗ ΡΑΝΙΑ & ΣΙΑ Ο.Ε.
ΥΠ.ΑΝΑΠΤ.ΛΟΓΙΣΜΙΚΟΥ-ΕΜΠΟΡΙΑ & ΚΑΤΑΣΚΕΥΗ ΡΟΛΩΝ
Λ. ΚΑΡΑΜΑΝΛΗ 54 - ΑΧΑΡΝΑΙ
ΑΦΜ: 998588950 ΔΟΥ ΑΧΑΡΝΩΝ
ΤΗΛ: 210 2848202 - ΦΑΞ: 210 2441171

Στοιχεία του προιόντος :

Ημερομηνία κατασκευής ----------
Διαστάσεις ----------
Πελάτης----------
Οικιακή χρήση----------
Κινητήρας ----------
Πίνακας Τηλεχειρισμού----------
Τηλεκοντρόλ----------
Φωτοκύτταρα----------
Φανός λειτουργίας----------
Εξωτερικη απασφάλιση ----------
Χρώμα εσωτ Ral 9002 Χρώμα εξωτ ----

Οδηγίες τοποθέτησης & Ρύθμισης στην Διέυθ: www.familyrolls.gr

Product Data

Construction Date----------20
Customer----------
For home use----------
Motor----------
Automation board----------
Remotes----------
Photocells----------
Flash Light----------
External manual box----------
Color inside Ral 9002 External :----------

Installation & regulation guide to : www.familyrolls.gr

Οδηγίες Τοποθέτησης / Install Guide

1. **Ελέξτε το προιόν κατα την παραλαβή Μετρα χρώμα κ.λ.π**
   Check Product mesure – color e.t.c
2. **Ελέξτε τα μέτρα στο σημείο τοποθέτησης**
   Check measure to install place
   Καθαρίστε τυχον προεξοχές ελέξτε με αλφάδι τα σημεία Τοποθέτησης.
   Clear any obstacles and check with spirit lever the surfaces

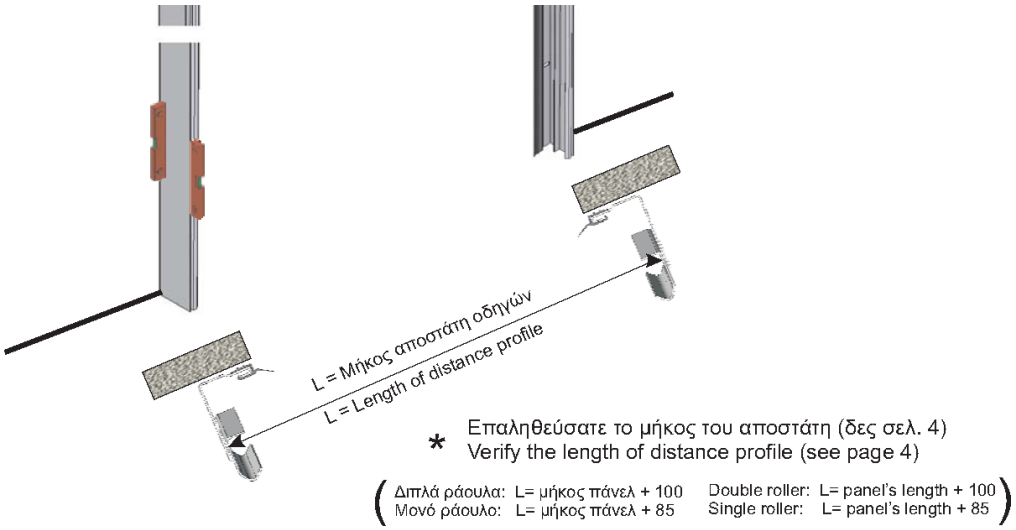

Ελέγχουμε το αλφάδιασμα του δαπέδου ώστε το κάτω μέρος της κάσας Γ/οδηγό στις δύο πλευρές να είναι στο ίδιο οριζόντιο επίπεδο.
Η απόσταση εσωτερικά μεταξύ των οδηγών να είναι ίση με το μήκος του αποστάτη που παραδίδεται μαζί με τους οδηγούς και ισομοιρασμένη με το άνοιγμα της πόρτας
Αλφαδιάζουμε την μία κάσα Γ/οδηγό ώστε να είναι κατακόρυφη και την στερεώνουμε
Τοποθετούμε την δεύτερη κάσα Γ/οδηγό κατακόρυφα χρησιμοποιώντας τον αποστάτη για τη σωστή απόσταση μεταξύ των οδηγών και την στερεώνουμε

The floor level is checked in order that the inferior point of Angle/Guide in both sides is in the same horizontal level
The internal distance between the guides must be equal to the length of apostate that is delivered with the guides and equal shared to the opening of door
The guide is placed in order that the Angle is vertical and then it is fixed.
The second Angle/Guide is vertically placed in order that the right distance between the guides is equal to the apostate and then it is fixed.

Βήμα 2: Τοποθέτηση του άξονα
Step 2: Shaft installation

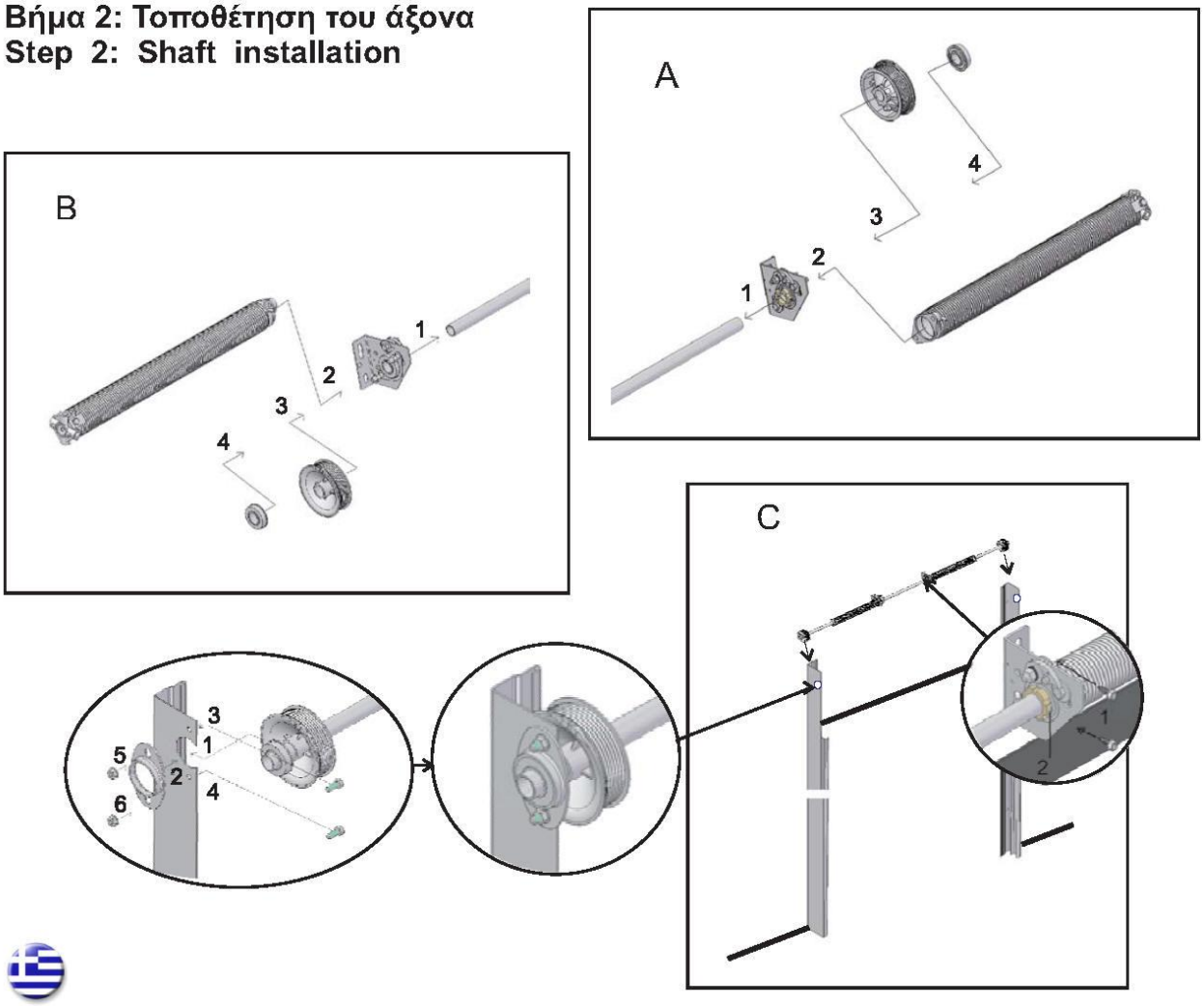

A) Τοποθετούμε στο δεξιό άκρο του άξονα το δεξιό ασφαλιστικό ελατηρίου, το γκρούπ του αριστερόστροφου ελατηρίου στρέψεως (μαύρου χρώματος), το ταμπούρο περιτύλιξης συρματοσχοίνου (μαύρου χρώματος) και το ρουλεμάν

B) Τοποθετούμε στο αριστερό άκρο του άξονα το αριστερό ασφαλιστικό ελατηρίου, το γκρούπ του δεξιόστροφου ελατηρίου στρέψεως (κόκκινου χρώματος), το ταμπούρο περιτύλιξης συματοσχοίνου (κόκκινου χρώματος) και το ρουλεμάν.

C) Τοποθετούμε τον άξονα στις αντίστοιχες υποδοχές της κάσας ώστε τα ρουλεμάν να είναι ομόκεντρα των οπών και στερεώνουμε τα ρουλεμάν τοποθετώντας τις βάσεις τους με τις αντίστοιχες βίδες.

Στηρίζουμε τα ασφαλιστικά ελατηρίων στον τοίχο και σφίγγουμε τις βίδες της καστάνιας στον άξονα. Η μια βίδα έχει προεξοχή και μπαίνει σε τρύπα Φ4 που ανοίγουμε στον άξονα.

A) The right spring failure device, the group of the counterclockwise spring (black color), the cable drum (black color), and the bearing are placed on the right end of the shaft.

B) The left spring failure device, the group of the clockwise spring (red color), the cable drum (red color) and the bearing are placed on the left end of the shaft.

C) The shaft is placed on the Vertical Angle in order that the bearings are concentric to the corresponding holes and the bearing plate is placed by the screws to fixing the bearings.

The spring failure device are supported on the wall and the screws (2) are tightened on the shaft. One of them is inserted in a hole Φ4 that is opened on the shaft.

Βήμα 3: Τοποθέτηση πάνελ και εξαρτημάτων
Step 3: Panels and accessories installation

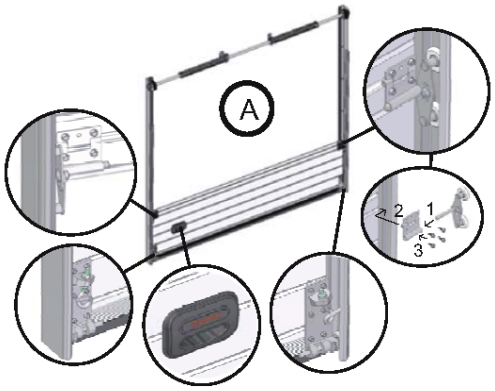

Η τοποθέτηση των πάνελ και των εξαρτημάτων γίνεται από κάτω προς τα πάνω.

A) Τοποθετούμε το πρώτο πάνελ, τα κάτω μπρακέτα με τα αντίστοιχα ράουλα μέσα στους οδηγούς, τους ακριανούς μεντεσέδες με τα διπλά ράουλα μέσα στους οδηγούς και τη χειρολαβή.

B) Τοποθετούμε το δεύτερο πάνελ, συνδέοντάς το με το πρώτο τοποθετώντας βίδες στο πάνω μέρος των ακριανών μεντεσέδων και τοποθετώντας τους ενδιάμεσους μεντεσέδες ισομοιρασμένους κατά μήκος του πάνελ και σε μεταξύ τους απόσταση < 1,20 m Τοποθετούμε τον σύρτη και ανοίγουμε στον οδηγό τρύπα για την εισαγωγή του σύρτη

C) Με όμοιο τρόπο τοποθετούμε τα υπόλοιπα πάνελ και τους μεντεσέδες. Εναλλακτικά το κάτω μέρος των μεντεσέδων μπορεί να βιδωθεί στο πάνω μέρος κάθε πάνελ πριν την τοποθέτησή του.

D) Τοποθετούμε στο πάνω μέρος του τελευταίου πάνελ τα πάνω μπρακέτα.

Το τελευταίο πάνελ και τα πάνω μπρακέτα είναι καλύτερα να τοποθετηθούν μετά την τοποθέτηση των οριζοντίων οδηγών (βήμα 4)

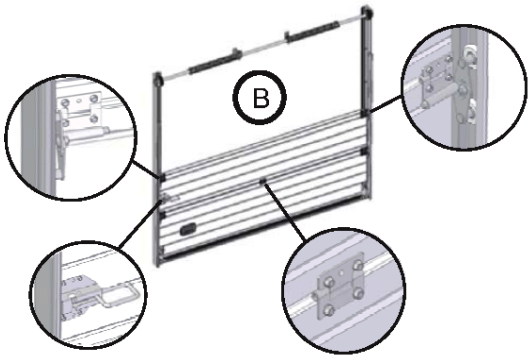

The panel and accessories are placed from down to up

A) The first panel is placed and then the bottom brackets and the side hinges are placed with their rollers inside the guides. The handle is placed in the corresponding hole.

B) The second panel is placed, the screws in the upperside of side hinges and the intermadiate hinges are placed (equal shared in a distance between them < 1,2 m) in order to connect the panels The Slide bolt is placed and a hole is opened on the guide for the the slide bolt to be entered.

C) The rest panels and the hinges are placed with the same way. The low part of the hinges is alternatively screwed in the upper side of each panel before their placement.

D) The top roller brackets are placed on the upper side of last panel.

The last panel and the top roller brackets is better to be placed after the placement of the horizontal guides (step 4)

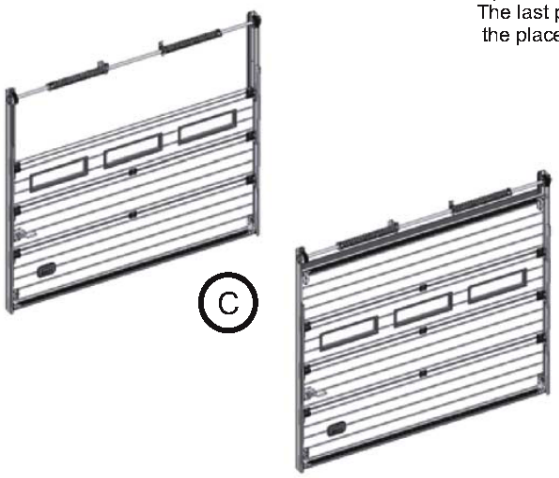

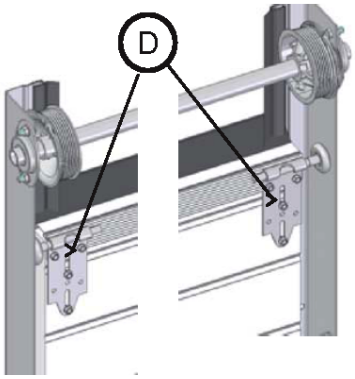

Βήμα 4: Τοποθέτηση οριζόντιων οδηγών
Step 4: Horizontal guides installation

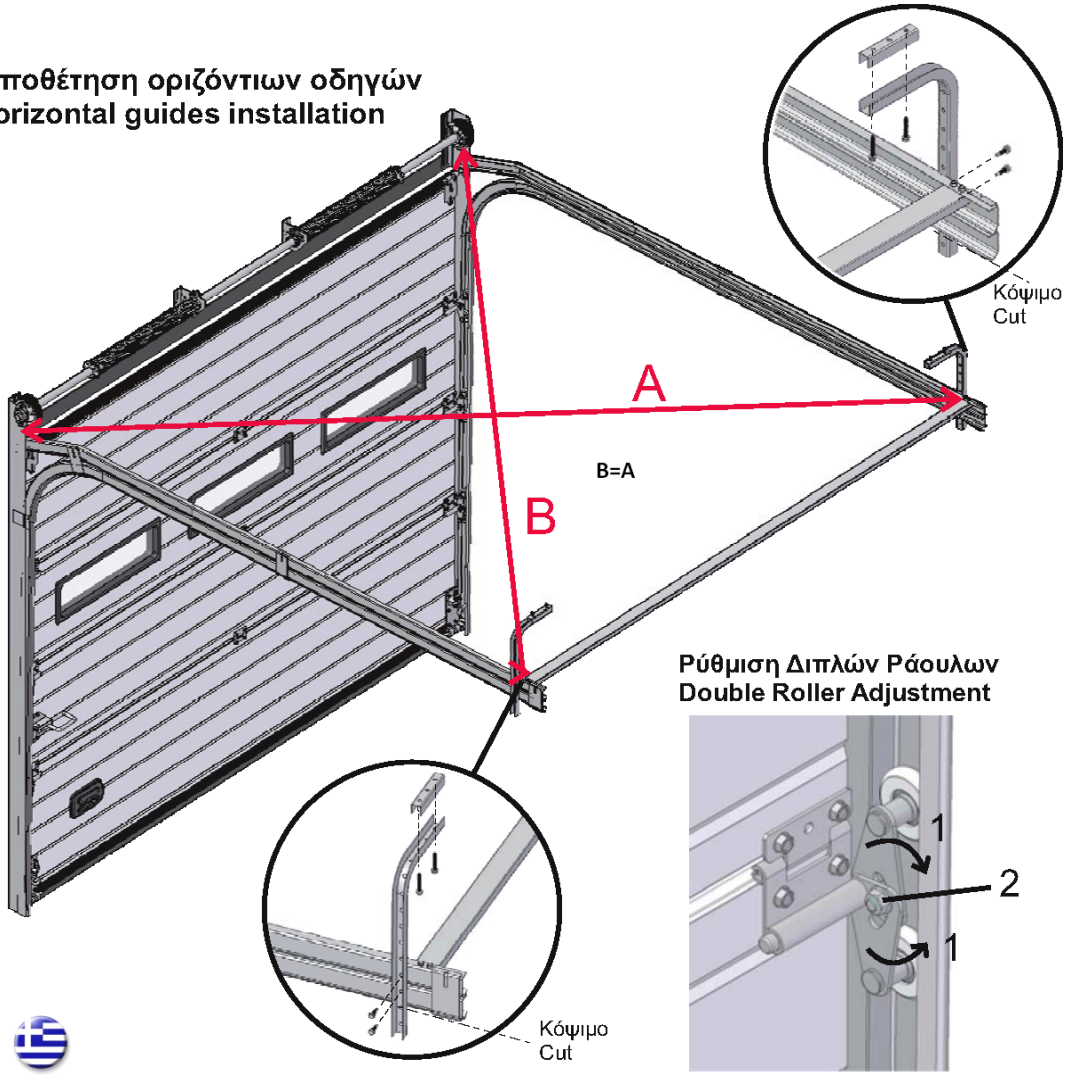

Τοποθετούμε τους οριζόντιους οδηγούς και τον αποστάτη.
Οι οριζόντιοι οδηγοί στηρίζονται στην κάσα Γ και με τα ειδικά στηρίγματα στην οροφή, ελέγχοντας οτι οι διαγώνιες Α και Β είναι ίσες.
Ακολούθως ρυθμίζουμε τα διπλά ράουλα: Χαλαρώνουμε το παξιμάδι (2) μεταξύ των δύο ράουλων και τα περιστρέφουμε αντιθέτως (1) μέχρι να πατήσουν στον οδηγό και να στρώξουν τα πάνελ ώστε η εξωτερική πλευρά τους να εφάπτεται στο λάστιχο της κάσας Γ. Η ρύθμιση γίνεται ξεχωριστά για κάθε διπλό ράουλο καθώς ο κάθετος οδηγός έχει μικρή κλίση ως προς την κάσα Γ.

The horizontal guides and the apostate (distance profile) are placed. They are supported on the vertical angle and via the supports on the ceiling, by the A and B diagonal being checked that they are equal.
Then the Double roller are adjusted. The nut (2) is loosed, the two parts are rotated in revers direction in order to touch the vertical guide and the external surface of the panel reach to the side seal of the Vertical Angle.
The adjustment is executed separately for each double roller as the vertical guide is in inclination to the vertical angle.

Βήμα 5: Τοποθέτηση συρματοσχοίνων
Step 5: Lifting cables installation

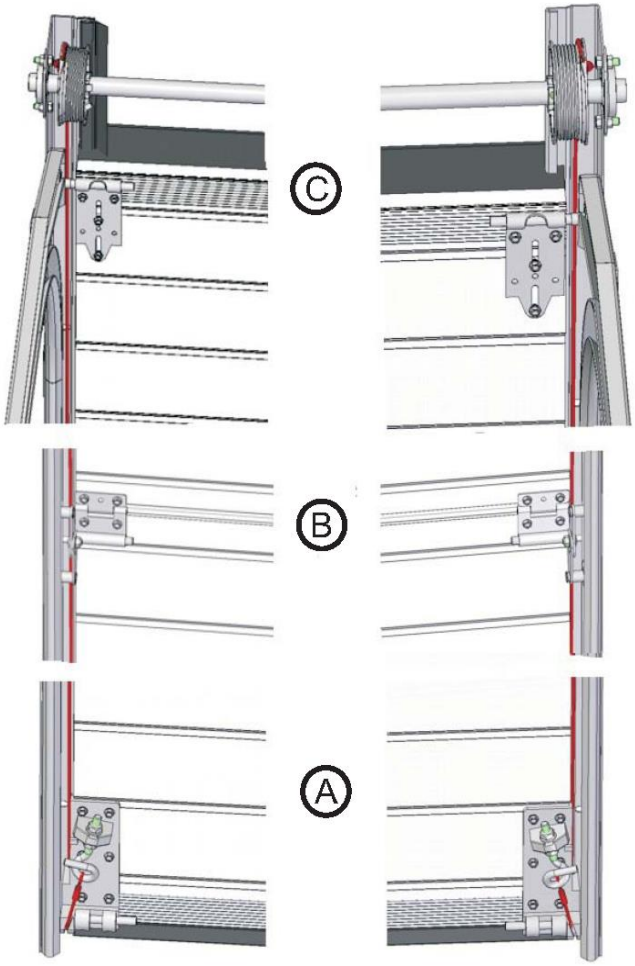

A) Περνάμε τη θηλιά του συρματόσχοινου στην σπείρα της βίδας του μπρακέτου ασφαλείας και το περνάμε από κάτω, μέσα στην κυκλική υποδοχή.
B) Περνάμε το συρματόσχοινο ανάμεσα στα πάνελ και τους οδηγούς, πίσω από τα ράουλα.
C) Τυλίγουμε το συρματόσχοινο μια στροφή στο ταμπούρο, το περνάμε μέσα από την αντίστοιχη τρύπα, τεντώνουμε και τοποθετούμε τον σφικτήρα (βαρελάκι με βίδα) για συγκράτηση στο ταμπούρο
Τέλος τεντώνουμε κατάλληλα το συρματόσχοινο ενεργώντας στην βίδα του κάτω μπρακέτου.

A) The hitch of the lifting cable passes in the twist of the screw of the bottom bracket and it passes underneath in the circular reception.
B) It passes between the panels and guides behind the rollers.
C) It is once turned around the drum, it passes through the suitable hole, it is tightened and it is fixed to the drum via the cable sleeve with screw.
Finally the lifting cable is tightened properly via the screw of the bottom bracket

Βήμα 6: Κούρδισμα ελατηρίων στρέψεως
Step 6: Twirl of the torsion spring

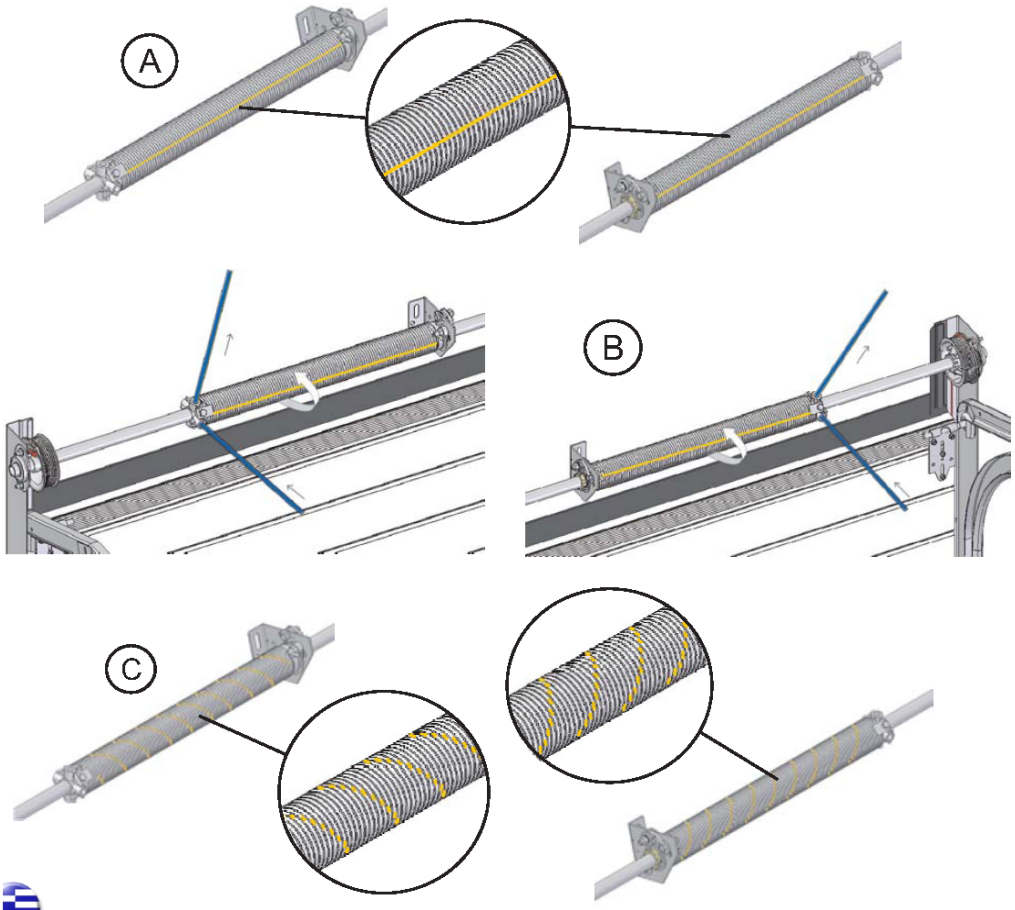

A) Σημαδεύουμε τα ελατήρια με μια γραμμή κατά μήκος των ελατηρίων
B) Κουρδίζουμε τα ελατήρια χρησιμοποιώντας δύο μοχλούς μήκους 50 έως 80 cm. Κατά το κούρδισμα απαιτείται ιδιαίτερη προσοχή λόγω της τάσης που αποκτούν τα ελατήρια. Μετά το κούρδισμα κάθε ελατηρίου (σε όσες στροφές αναγράφονται στο συνοδευτικό έντυπο), σφίγγουμε τις βίδες και αφαιρούμε τους μοχλούς.
C) Τα κουρδισμένα ελατήρια εμφανίζουν τα σημάδια σε σπειροειδή μορφή ενδεικτική του αριθμού στροφών κουρδίσματος του ελατηρίου.
Αφού ολοκληρώσουμε την διαδικασία κουρδίσματος, ελέγχουμε πόσο εύκολα ή δύσκολα ανοίγει και κλείνει η πόρτα.
Αν χρειαστεί σφίγγουμε ή χαλαρώνουμε τα ελατήρια ανάλογα.
Βγάζουμε τα πειράκια συγκράτησης της καστάνιας από τα δύο ασφαλιστικά των ελατηρίων.

A) The springs are marked by a line along them.
B) The springs are twirled by the use of two levers of length 50 - 80 cm. During the twirl particular attention is required because of the tendency that the springs acquire. Each spring is twirled as many times are quoted in the accompanying instructions, the screws are tightened and the levers are removed.
C) The marks on the springs seems as a spiral respective to the spring turns.
After the process of the twirl being completed, it is checked how much easy or difficult is to open and close the door.
If it id needed the springs are tightened or loosed. The pins of the two Spring failure device are removed.

Βήμα 7: Τοποθέτηση του κινητήρα
Step 7: Motor installation

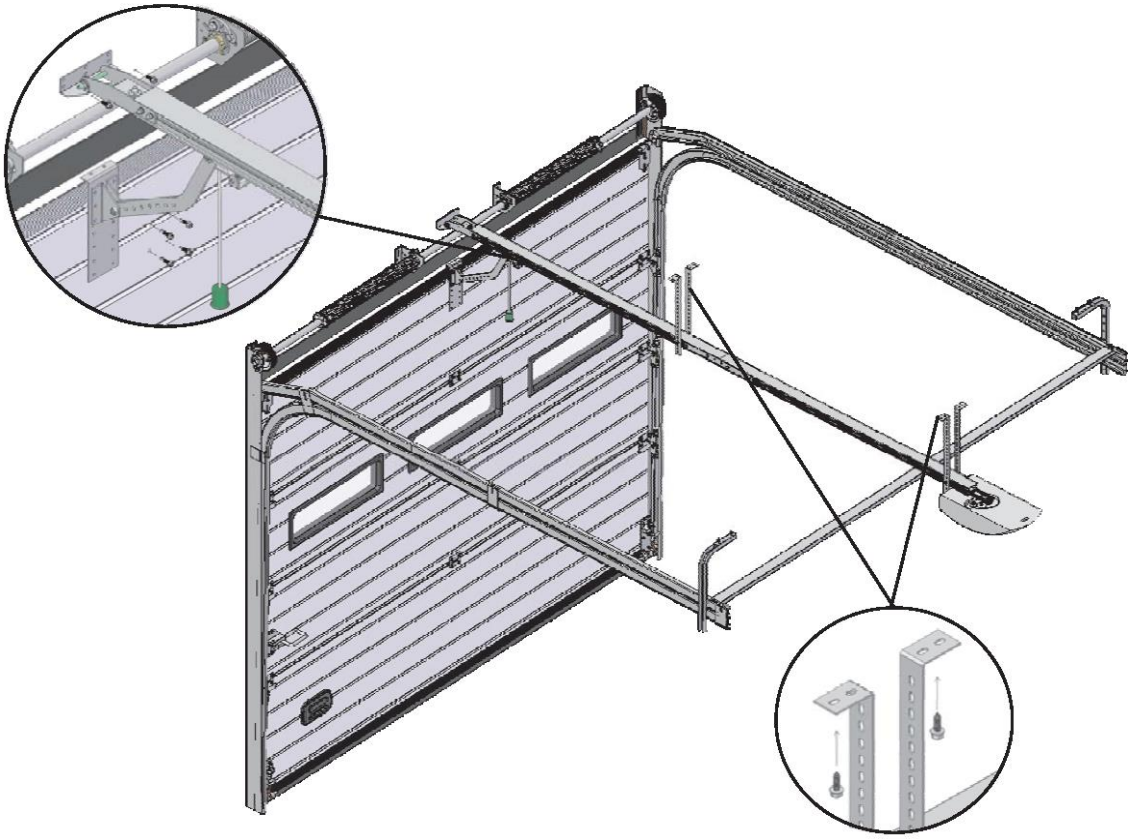

Ο κινητήρας οροφής τοποθετείται στο κέντρο της πόρτας, σύμφωνα με τις οδηγίες του κατασκευαστή. Στερεώνεται στην οροφή και στον τοίχο πάνω από την πόρτα. Το βαγονέτο του μηχανισμού κίνησης συνδέεται με το πάνω πάνελ μέσω μπράτσου και κατά την μετακίνησή του βαγονέτου η πόρτα ανοίγει. Η σύνδεση και παροχή ρεύματος του κινητήρα πρέπει να γίνεται από εξειδικευμένο τεχνικό και πρέπει να λαμβάνονται τα μέτρα ασφαλείας που προβλέπονται από τους ισχύοντες κανονισμούς. Γίνεται δοκιμή λειτουργίας της πόρτας και τελικές ρυθμίσεις.

The overhead motor is placed on the middle of door according to the manufacturer instructions. It is supported on the ceilling and on the wall upwards of the door. The carriage of the device is connected to the top panel via a dragging-rod and during the carriage movement the door is opening. The connection and the power supply of the motor must take place by a specialised technician and the safety measures that are forecasted by the existing rules must be taken. Test of correct operation and final regulations take place.

Ρύθμιση και συντονισμός του Πίνακα αυτοματισμού
Δείτε το Φύλάδιο οδηγιών του Πίνακα (Επισύναψη)
Coordination & regulation for Automation Board
See Data brochure (Attachment)

ΟΔΗΓΙΕΣ ΑΣΦΑΛΕΙΑΣ, ΧΡΗΣΗΣ ΚΑΙ ΣΥΝΤΗΡΗΣΗΣ

ΟΔΗΓΙΕΣ ΑΣΦΑΛΕΙΑΣ ΚΑΙ ΧΡΗΣΗΣ ΠΟΛΥΣΠΑΣΤΗΣ ΟΙΚΙΑΚΗΣ ΠΟΡΤΑΣ

Γιατί την ασφάλειά σας ακολουθείστε αυτές τις οδηγίες:

1. Η εγκατάσταση, η συντήρηση ή οι επισκευές μπορούν να γίνουν μόνο από κατάλληλους και έμπειρους τεχνίτες!
2. Πρίν την εγκατάσταση, συντήρηση ή επισκευή ο τεχνίτης πρέπει να διαβάσει το παρόν εγχειρίδιο!
3. Μείνετε μακριά από μια κινούμενη πόρτα, που είναι μεγάλη και βαριά και μπορεί να προκαλέσει σοβαρούς κινδύνους ή τραυματισμούς!
4. Παιδιά δεν επιτρέπεται να λειτουργούν την πόρτα!
5. Πάντα να βλέπετε την πόρτα όταν την λειτουργείτε με τηλεχειρισμό ώστε να είστε βέβαιοι ότι δεν υπάρχουν άνθρωποι ή αντικείμενα στην διαδρομή της!
6. Κρατήστε τα δάχτυλά σας μακριά από τα κινούμενα μέρη της πόρτας! Επιτρέπεται μόνο η χρήση της χειρολαβής κατά την χειροκίνητη λειτουργία.
7. Σιγουρευτείτε ότι η πόρτα επιθεωρείται και συντηρείται τακτικά.
8. ΚΙΝΔΥΝΟΣ! Τα ελατήρια στρέψεως είναι υπό ακραία ένταση! Μη προσπαθήσετε να ρυθμίσετε, επισκευάσετε ή αφαιρέσετε τα ελατήρια, αυτό μπορεί να προκαλέσει σοβαρό κίνδυνο και τραυματισμό. Πρέπει να γίνει μόνο από καταρτισμένο τεχνικό.
9. ΚΙΝΔΥΝΟΣ! Τα κάτω μπρακέτα είναι υπό ακραία ένταση! Μη προσπαθήσετε να ρυθμίσετε, επισκευάσετε ή αφαιρέσετε τα κάτω μπρακέτα, αυτό μπορεί να προκαλέσει σοβαρό κίνδυνο και τραυματισμό.
   Πρέπει να γίνει μόνο από καταρτισμένο τεχνικό.
10. Η πολύσπαστη πόρτα προορίζεται μόνο για κλείσιμο ενός ανοίγματος σε ένα κτήριο και όχι για άλλους λόγους. Με εξαίρεση την ανθρωποθυρίδα δεν προορίζεται για την πρόσβαση από πρόσωπα. Ο προμηθευτής δεν είναι υπεύθυνος για οποιαδήποτε ζημιά προκληθεί από ανάρμοστη χρήση της.
11. Σε κάθε πλευρά της πόρτας υπάρχουν οδηγοί. Επάνω από την πόρτα είναι ο άξονας με τα ελατήρια εξισορρόπησης τα ταμπούρα συρματοσχοίνων και οι μηχανισμοί ασφαλείας σπασίματος ελατηρίων. Η πόρτα υποβαστάζεται από τα συρματόσχοινα και το βάρος της εξισσοροπείται από τα ελατήρια σε οποιαδήποτε θέση. Κατά το άνοιγμα τα συρματόσχοινα τυλίγονται στα ταμπούρα και η πόρτα ανασηκώνεται. Τα ελατήρια είναι σε μέγιστη ένταση όταν η πόρτα είναι κλειστή.
    Το άνοιγμα και το κλείσιμο της πόρτας γίνετα ηλεκτρικά με ανάλογα μπουτόν ή τηλεχειρισμό. Σε περίπτωση διακοπής του ηλεκτρικού ρεύματος η λειτουργία μπορεί να γίνει χειροκίνητα αφού γίνει απασφάλιση του βαγονέτου από την αλυσίδα του κινητήρα. Μετά από διακοπή ρεύματος η πόρτα πρέπει να ανοίξει εντελώς ηλεκτρικά.
12. Σε περίπτωση που υπάρχει ανθρωποθυρίδα, πρίν κινήσουμε την πόρτα, πρέπει να σιγουρευτούμε οτι είναι κλειστή.
13. ΑΝΑΡΜΟΣΤΗ ΧΡΗΣΗ: Οι αλλαγές του βάρους της πόρτας ανατρέπουν την εξισορρόπηση των ελατηρίων.
    Ποτέ μη χρησιμοποιήσετε την πόρτα ως ανελκυστήρα. Ποτέ μην αναρριχηθείτε στην πόρτα ή άλλα μέρη της.
14. Μηχανισμοί ασφαλείας σπασίματοςελατηρίων: Σε περίπτωση σπασίματος των ελατηρίων ενεργοποιείται το ασφαλιστικό ελατηρίων επί του άξονα. Ο άξονας με το ταμπούρο αποτρέπει την πτώση της πόρτας. ΠΡΟΣΟΧΗ! Μη προσπαθήσετε να ανοίξετε ή κλείσετε την πόρτα. Η πόρτα θα λειτουργήσει πάλι όταν αντικατασταθεί το σπασμένο ελατήριο και τοποθετηθεί νέος μηχανισμός ασφαλείας από έμπειρο τεχνικό.
    Ακρη ασφαλείας: Τοποθετείται για να εμποδίζεται το κλείσιμο της πόρτας οταν πρόσωπο ή αντικείμενο εμποδίσει το κατέβασμά της. Η πόρτα αναστρέφει την κίνησή της για απεγκλωβισμό του εμποδίου.

ΟΔΗΓΙΕΣ ΣΥΝΤΗΡΗΣΗΣ ΠΟΛΥΣΠΑΣΤΗΣ ΒΙΟΜΗΧΑΝΙΚΗΣ ΠΟΡΤΑΣ

1. Είναι σωστό και στην Ευρώπη επιβάλεται από το νόμο να επιθεωρείτε την πόρτα σας και να συντηρείται τακτικά (τουλάχιστον μια φορά ετησίως). Για την ασφάλειά σας κάνετε μια σύμβαση συντήρησης με καταρτισμένο τεχνικό.
   Όταν η ετήσια συντήρηση δεν πραγματοποιείται, ο προμήθευτής δεν φέρει καμία ευθύνη για οποιαδήποτε ζημιά προκληθεί.
2. Συντήρηση από εξειδικευμένο τεχνικό: Αφορά στην επιδιόρθωση και συντήρηση των ελατηρίων στρέψεως, των συρματοσχοίνων, των μηχανισμών ασφαλείας, του κινητήρα και των ταμπούρων, καθώς απαιτείται η απαραίτητη εμπειρία.
3. Δευτερεύουσες δραστηριότητες και επιθεωρήσεις συντήρησης:
   - Ελέγξτε όλες τις βίδες και τα παξιμάδια της πόρτας και όπου είναι απαραίτητο σφίγξτε ελαφριά.
   - Λαδώστε τα ρουλεμάν και τα ράουλα με λάδι (SAE 20).
   - Ελέγξτε τα ράουλα και τους άξονές τους ώστε να είναι εύκολη η περιστροφή τους κατά τη λειτουργία της πόρτας. Όπου είναι απαραίτητο ρυθμίστε.
   - Ελέγξτε τα συρματόσχοινα. Όταν εμφανίζουν φθορές προβείτε σε αντικατάστασή τους.
   - Όπου είναι απαραίτητο καθαρίστε τις διαδρομές οδηγών.
   - Ελέγξτε την ισορροπία (εξισορρόπηση) της πόρτας,
   - Ελέγξτε τα λάστιχα στεγανοποίησης (κάτω πλευρικά και επάνω)
   - Διατηρείτε το άνοιγμα πορτών καθαρό.
   - Ελέγτε την ορθή λειτουργία του μηχανισμού κίνησης και των τερματικών διακοπτών.
   - Καθαρίστε την επιφάνεια της πόρτας. Η πόρτα μπορεί να καθαριστεί με ένα ύφασμα, νερό και ουδέτερο σαπούνι. Εξασφαλίστε ότι δεν θα ξεπλυθεί η λίπανση από τα περιστρεφόμενα μέρη και δεν θα διεισδήσει υγρασία στον ηλεκτρικά μέρη. Εξασφαλίστε ότι δεν παραμένει υγρασία σε κοιλότητες καθώς μπορεί να προκαλέσει διάβρωση.
   - Καθαρίστε τα παράθυρα. Τα παράθυρα μπορούν να καθαριστούν με νερό και σαπούνι, χρησιμοποιείστε ένα μαλακό ύφασμα για να αποφύγετε τις γρατσουνιές. Το ξηρό ύφασμα μπορεί να προκαλέσει γρατσούνισμα.
4. Για οποιαδήποτε διευκρίνηση μη διστάσετε να έρθετε σε επαφή με τον προμηθευτή της πόρτας.

SAFETY, USE AND MAINTENANCE INSTRUCTIONS

SAFETY AND USE INSTRUCTIONS

For safety follow these instructions:

1. Installation, maintenance or repairs can only be done by qualified and experienced sectional door mechanics!
2. Before installing, repairing or servicing this door, the mechanic should read the installation manual.
3. Keep away from a moving door. A moving door is a large, heavy object and can cause serious danger or injuries!
4. Children should not be allowed to operate this door!
5. Always keep the door in sight when you operate it with use of a remote control system. People or objects may stand in the way!
6. Keep fingers away from the panels, tracks and other moving objects on this door! Only use available handles to move the door manually!
7. Make sure this door is inspected and maintained regularly.
8. DANGER! torsion springs are under extreme tension! do not try to adjust, repair or remove the springs. This can cause serious danger and injuries. Qualified mechanics must read the manual before installation or repairs.
9. DANGER! The bottom bracket is under extreme tension! do not try to repair, remove or adjust! While this can cause serious danger or injuries, contact a qualified mechanic!
10. The sectional door is intended only for closure of an opening in a building and may not be used for other purposes. With the exception of the pass door it is not intended for access by persons. The supplier is not responsible for any damage caused by improper use of the door.
11. On each side of door there are guides. Above the door there it the shaft with the balancing springs cable drums and spring breaking devices. The door is suspended from steel cables that wrap around the cable drums when the door is opened. The balancing springs are at maximum tension when the door is closed. The opening and the closure of the door is electric performed by proportionally push-button or remote control. In the case of power supply failure the operation is performed manualy after the releasing of carriage from the chain. The door should open completely when the power supply throws back.
12. The pass door must be closed at all times when the door is being moved!
13. IMPROPER USE: Changes in weight disturb the balancing of door. Never you use the door as lift. Never you climb along the door or other parts.
14. Spring failure device: this device will come into operation when the spring breaks. The shaft with the cable drum will then be blocked preventing the door from falling. The door will operate again when the broken spring is replaced and a new safety device is installed. Qualified personnel only may reverse the blocking of the spring break device! Do not try by yourself to open or close a door of which the spring is broken!
    Safety edge: protection against walking under. When the door is impeded in its operation, by a person or object, the power stop will ensure that the door stops and opens.

MAINTENANCE INSTRUCTIONS

1. It is wise and in Europe demanded by law to have your door inspected and maintained regularly (at least once a year). For you own safety, arrange a maintenance contract with your qualified supplier
   When the annual maintenance is not carried, The supplier is not responsible for any damage caused
2. Reparation and maintenance to a sectional door, especially to torsion springs, cables, safety devices, operator and drums can only be done by qualified mechanics!
3. Minor maintenance activities and inspections:
   - Check all nuts and bolts of the door panel and where necessary tighten them lightly.
   - Lubricate bearings and bearing rollers with oil (SAE 20).
   - Check the bearing rollers, the bearing roller spindles should be easy to turn when the door is closed. Where necessary adjust.
   - Check the cable. When the cable is damaged or hanging slack contact your maintenance company.
   - Where necessary clean the guide tracks.
   - Check the equilibrium (balancing) of the door
   - Check and clean bottom rubber, lateral seal and top rubber.
   - Keep the door opening clean.
   - Check test regularly the motor and limit switches setting.
   - Cleaning door panel. The door can be cleaned with a cloth, water and neutral soap and then rinsed with tap water. Ensure that grease and oil are not removed from the rotating parts. No moisture may intrude into the electrical parts. Ensure that no moisture remains behind in hollow areas as this may cause corrosion.
   - Cleaning the windows. The windows can be cleaned with water and soap, using a soft cloth to avoid scratches. Dry cloth may cause scratching of the glass.
4. If subjects are not clearly specified in this manual, please contact your supplier

Μελετημένα δημιουργήματα
Στα μέτρα σας

Γκαραζόπορτες
Κατασκευή & Εμπορία Ρολών & Εμπορία Εξαρτημάτων τους
Λεωφ Καραμανλή 54 Αχαρναι Τ.Κ 13671
Τηλ 210 2441241 Fax 210 2441171 E mail: info@familyrolls.gr
www.familyrolls.gr

Garage Doors
Rolo Shutters Constructions & Accessories Trade
Karamanli Avenue 54 P.O 13671
Tel +30 210 2441241 Fax+30 210 2441171 Email : isakos@familyrolls.gr